КАМЕРЫ СБОРНЫЕ ОДНОСТОРОННЕГО ОБСЛУЖИВАНИЯ 6-10 кВ на токи 400-630 А КСО-386

Основные варианты исполнения:

- с выключателем нагрузки;
- с выключателем нагрузки и предохранителями;
- с разъединителями;
- с выключателем нагрузки и трансформаторами тока;
- с разрядниками;
- с трансформаторами напряжения;

Технические характеристики КСО-386

Наименование параметра	Значение
1. Номинальное напряжение, кВ	6; 10
2. Наибольшее рабочее напряжение, кВ	7,2; 12
3. Степень защиты оболочки по ГОСТ 14254	IP20 – для фасада и боковых сторон; IP00 – для остальных частей камер.
4. Номинальный ток главных цепей, А	400; 630
5. Номинальный ток предохранителей, А при Uн = 6 кВ при Uн = 10 кВ	 20; 31,5; 50; 80; 100 20; 31,5; 40; 63
6. Номинальный ток отключения выключателя нагрузки при cos φ > 0,7, А	630
7. Наибольший ток отключения выключателя при cos φ > 0,7, А	800
8. Время протекания тока термической стойкости, с	3
9. Габаритные размеры, мм ширина высота глубина	 800 1900 800
10. Масса, кг, не более	260
11. Номинальный ток электродинамической стойкости главных цепей, кА камер с выключателями нагрузки/камер с разъединителями	51/41
12. Ток термической стойкости в течение 1с, кА: камер с выключателями нагрузки камер с разъединителям	 20 16
13. Номинальное напряжение вспомогательных цепей, В постоянного тока переменного тока	 110, 220 100, 127, 220

Сетка схем главных цепей камер КСО-386

Схема главных цепей	Номенклатурное обозначение
	01-400 01-630
	02-400 02-630
	03-400 03-630
	04-400 04-630
	05-400 05-630
	06-400 06-630
	07-400 07-630

Схема главных цепей	Номенклатурное обозначение
	08-400 08-630
	09-400 09-630
	10-400 10-630
	11-400 11-630
	12-400 12-630
АВР	13-400 13-630
	14-630

Схема главных цепей	Номенклатурное обозначение
	15-400
	16-400
	17-400 17-630
	18-400 18-630
	19-400 19-630
	20-400 20-630
	21-400 21-630

Схема главных цепей	Номенклатурное обозначение
	22-400 22-630
	ШМ1 ШМ2 ШМ3
	ШМРз1 ШМРз2 ШМРз3

Габаритные, установочные и присоединительные размеры камеры КСО-386

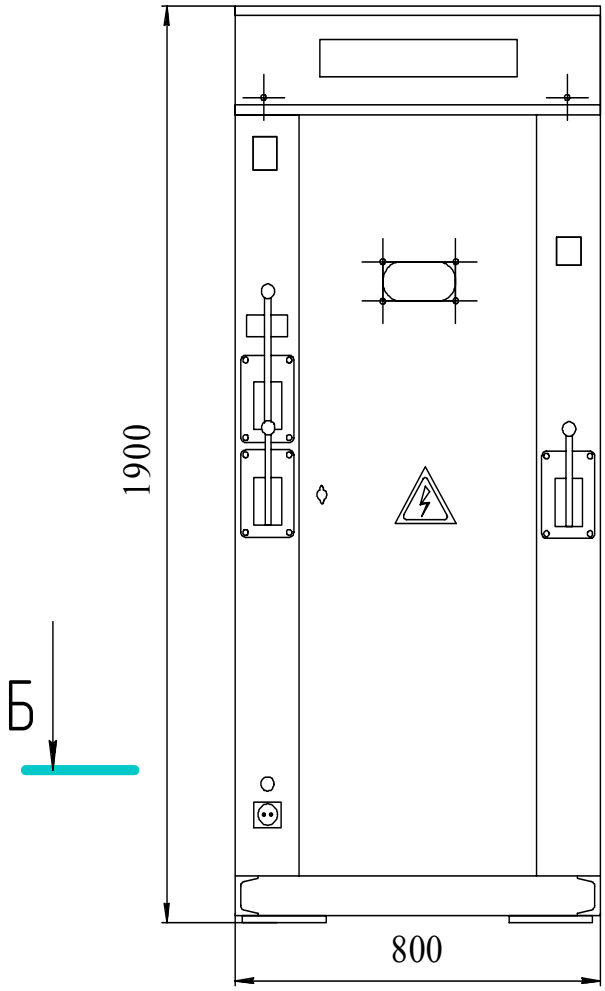

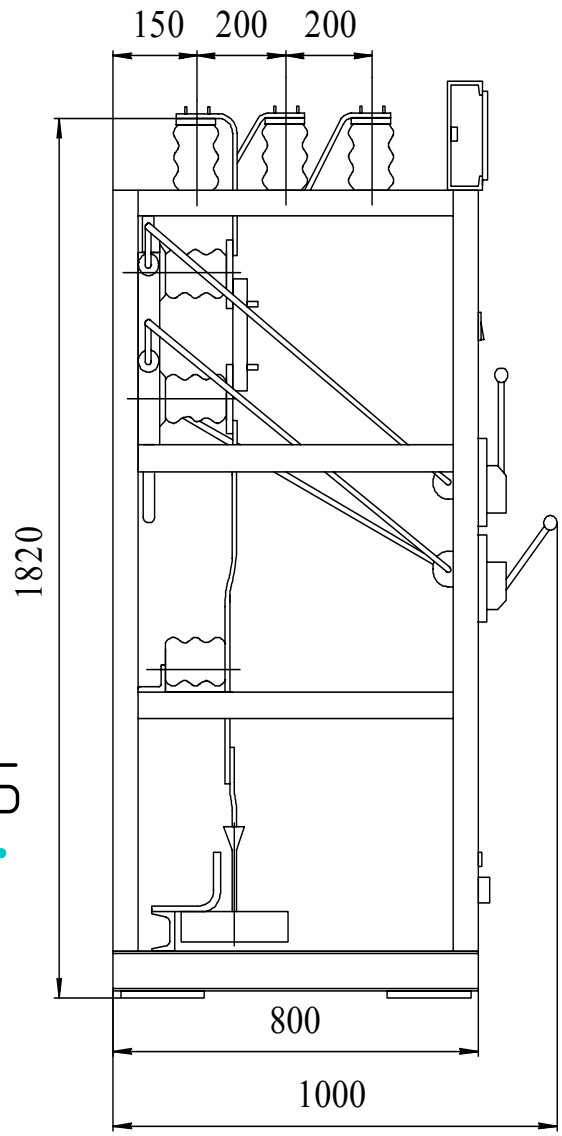
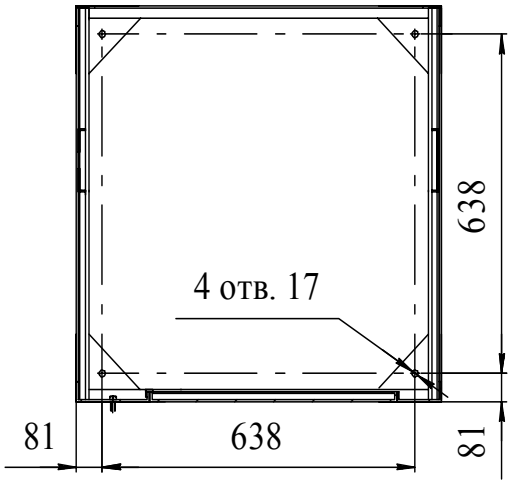
Б–Б